[1] PLAN D'ENCOMBREMENT

BKG Devis n° : ***01/0000/23***

Porte-guillotine sur allège
Moteur haut en tête de la gaine

[1] Seulement pour planification. Pour commande utilisez les dessins mentionnés ci-dessous

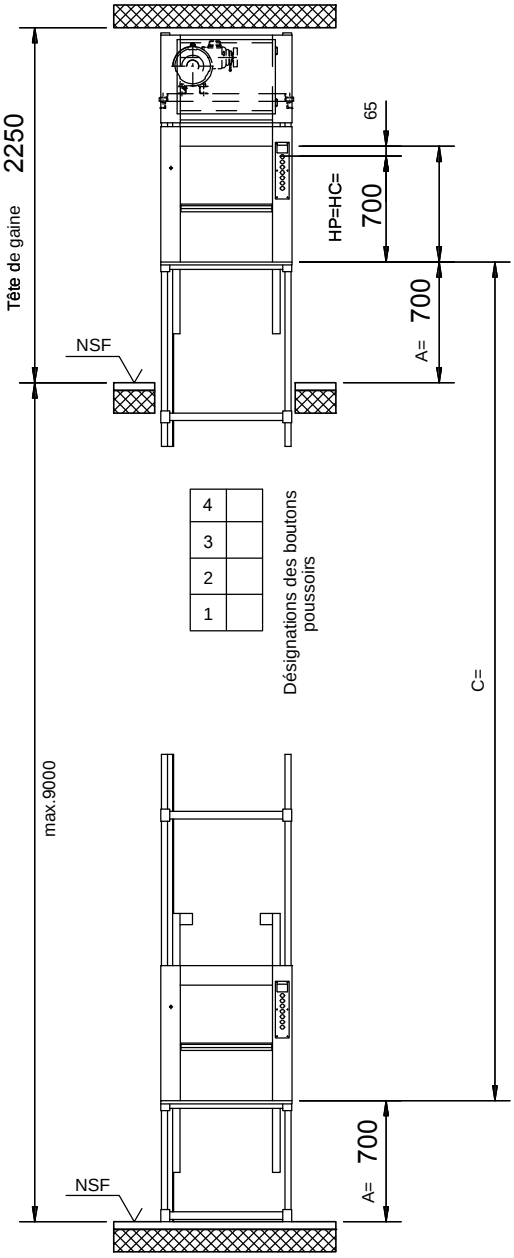

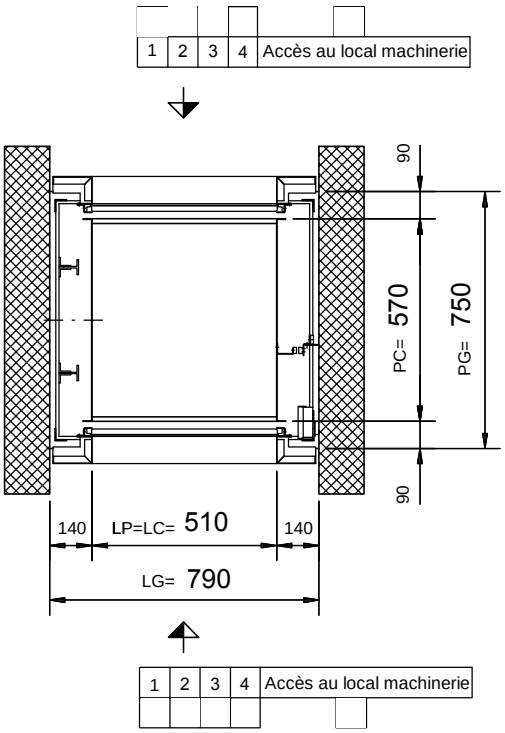

Capacité 100 Kg

La gaine doit être rectangulaire et perpendiculaire. Les tolérances max. de l'axe verticale +20 mm. Toutes les dimensions sont des cotes minimales.

Sous réserve de changements, cotes en mm.

Q kg	v m/s	BKG type	Dessin No.		Dimensions de la cabine LC=	PC=		HC=			Hauteur du dernier niveau	Distance entre étages min.	Hauteur d'allège A=min.
100	0,45	100.45/4-S3	5-60400-0005		510 ou 610	570 ou 670		700			Minimum : 2250mm	2 x HP + 330 avec hauteur identique des allèges	Niveau inférieur HP/2+130, en sachant qu'un minimum de 700 est à respecter